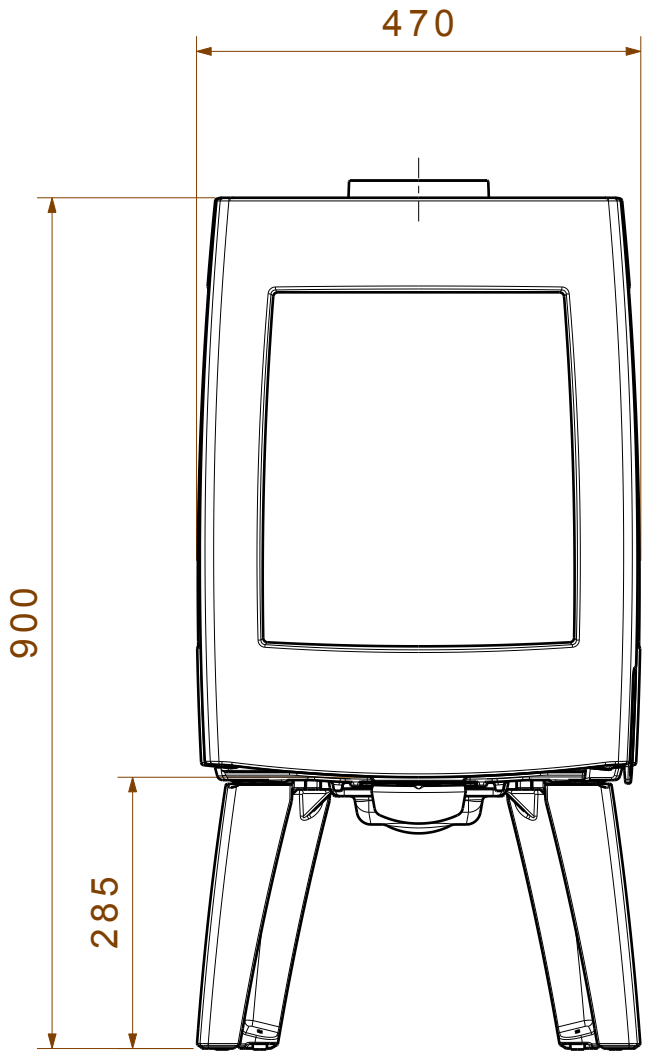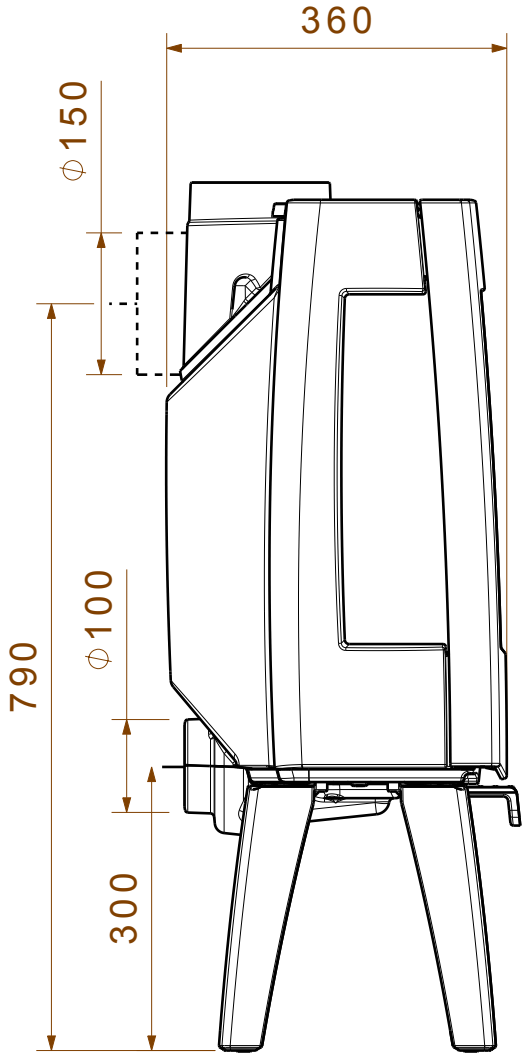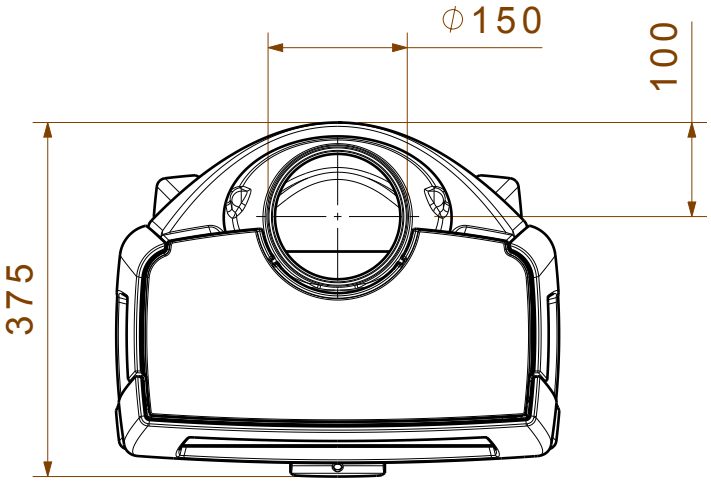SENSE 103