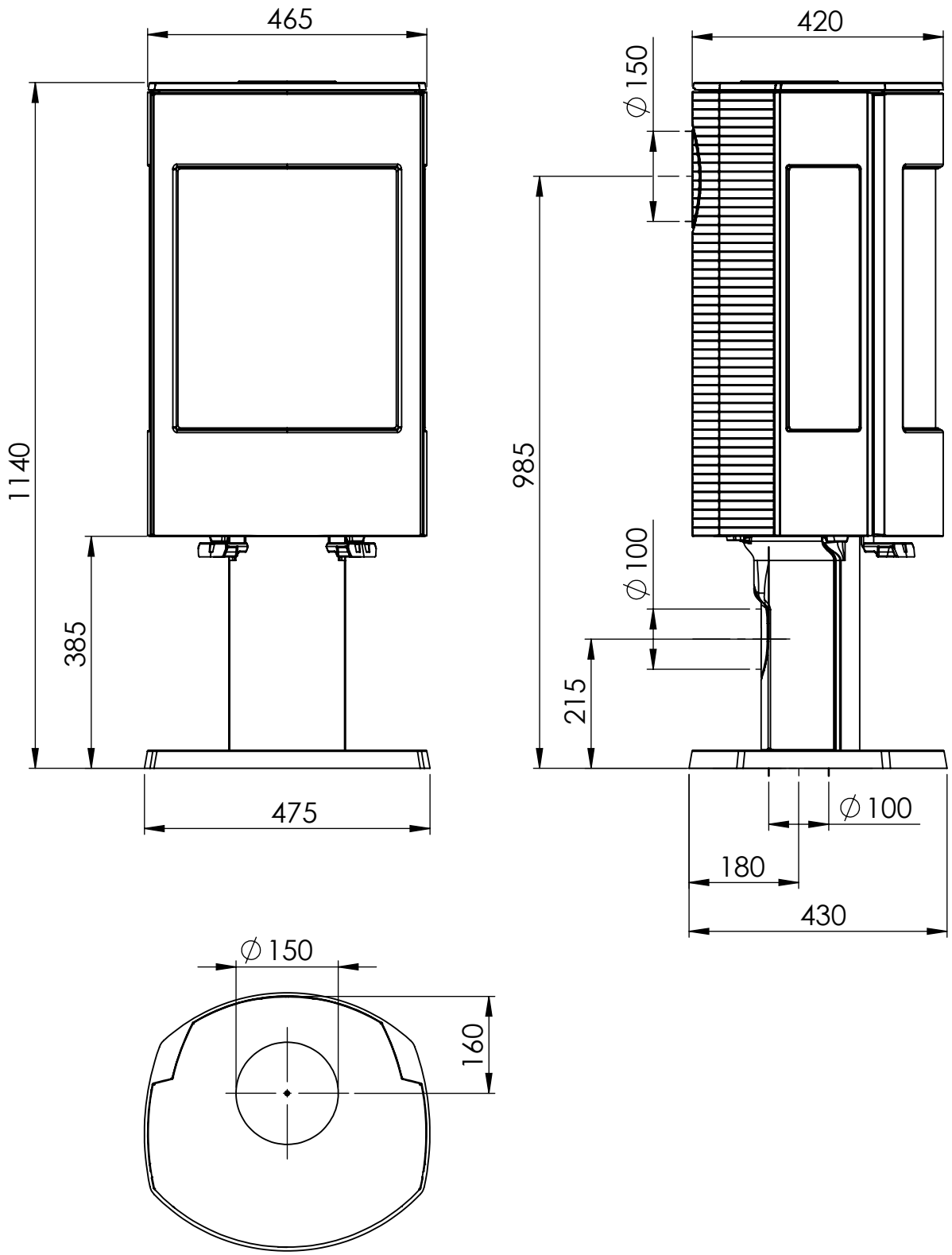ASTRO 4CBP/MFP